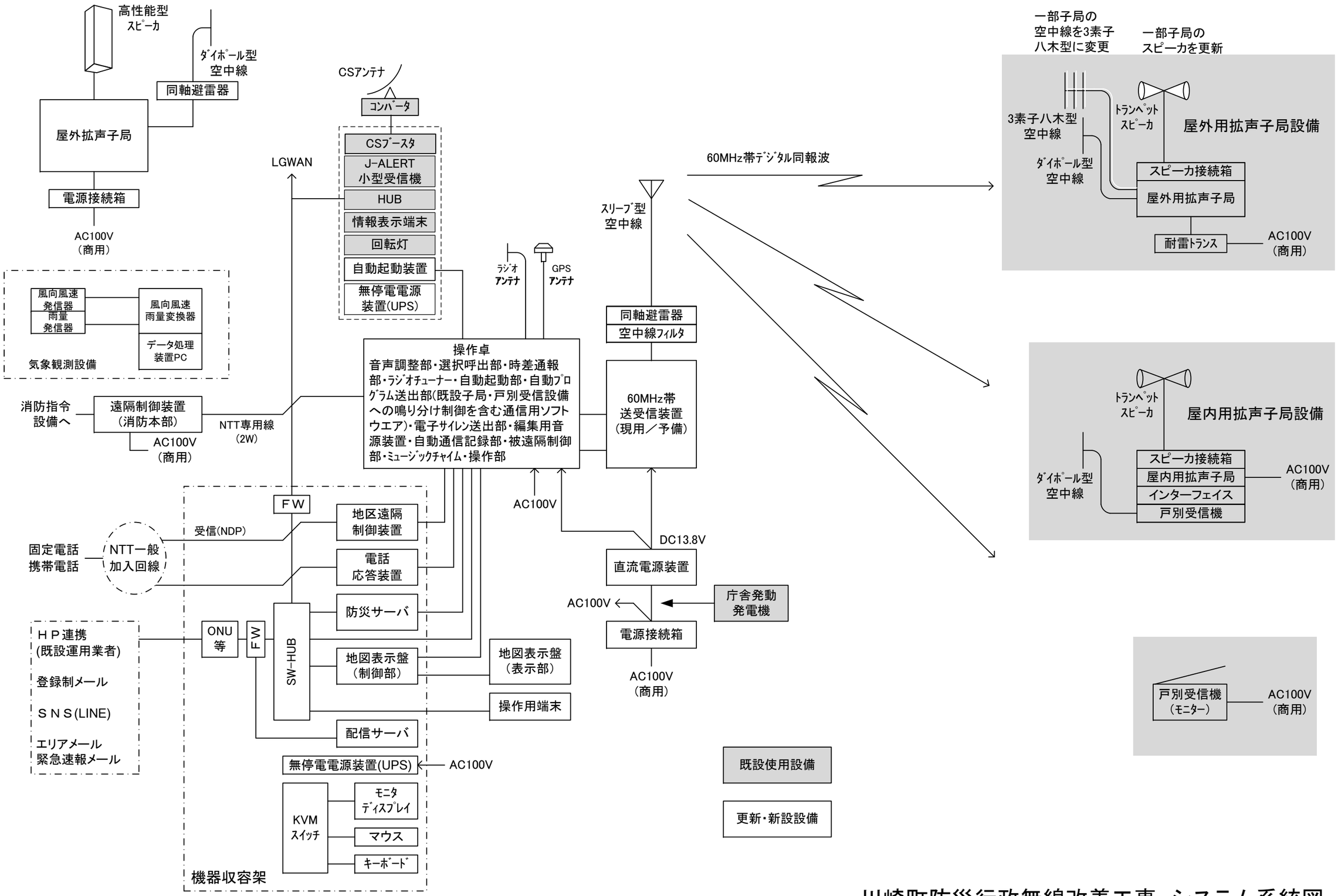

川崎町防災行政無線改善工事　システム系統図